如何取得及維護聯邦及州商標註冊（下）

左華美

申請案獲准後審查員會發予申請人核准公告通知，之後商標將公告於每週一期的政府公報上供人異議，異議期間爲卅天，任何人如認爲該商標註冊將損及其權益者可於此期間內提出異議通知書，異議期間可無須經商標申請人同意延長至九十天，而無人異議之商標即可發註冊證書。

異議通知書是向商標審判及訴願會提出，內容包括簡短敘述由於被異議商標的註冊異議人將受到如何的損失及異議理由。典型的異議理由是異議人已擁有近似於被異議商標的商標所有權，理由也可能爲被異議商標爲說明文字、地名或姓氏。

在美國商標異議案的處理類似法院的法律訴訟案，與其他國家相比較，所花的時間較長、金錢更多，審理的程序更複雜，因此如果沒有這方面的經驗最好不要輕易嘗試。

異議人提出異議通知書後被異議人（即商標申請人）亦提出簡短的答辯之後，異議案即進入發展階段（Discovery Process），在此階段中雙方均有機會以不同的方式得知另一方所提出之事實眞相，方法包括以書面或口頭向對方或代表對方提出證據之任何人提出詢問；調查對造所擁有的文件；要求對方承認或否認某些有關異議的事實。由於雙方均可做廣泛的質問調查，而且除非得到另一方的同意限定此程序的範圍，因此往往此程序既耗時又花錢。

商標審判訴願會會設定發展階段的期限，但雙方均可申請延期。發展階段結束後即進入證言階段（Testimony Period），此階段先由異議人後由被異議人提出他們的證據。不同於法院之法律訴訟案，這些證據無須現場向法官或陪審團提出，而是由證人在速記打字員面前作證並宣誓，而在此同時另一方亦有權出席交互訊問證人。此程序之全部或部分抄寫記錄將可提交商標審判訴願會做爲證據，此外文件證據亦可做爲記錄的一部分。

接著異議進入簡報階段（briefing phase），由異議人以書面提出異議理由，再由被異議人對之提出答辯，最後再由異議人對被異議人的答辯提出答覆。

異議程序最後一階段是在商標審判訴願會前進行口頭辯論（Oral Argument），該會由三人組成的陪審團聆聽辯論。辯論後該會會發予異議成立與否的書面決定。不服的一方可續向美國聯邦巡迴訴願法庭（United States Court of Appeals for the Federal Circuit）或美國地方法院（United States District Court）上訴。

一旦註冊證書發下後，任何人如認爲該商標註冊將損及其權益者可於五年內提出撤銷請求（Petition for Cancellation），撤銷程序大致與異議程序相同。

四、如何維護商標註冊效力

美國商標專用期間爲自註冊日起二十年，然而在第一次二十年中之第五及第六年間，註冊人必須依商標法第8(a)條呈送宣誓書，稱之爲第8條宣誓（Section 8 Affidavit），否則註冊將被自動撤銷，宣誓書內容是說明商標有在使用或是因某些特殊原因而未使用。如有使用一併呈送使用圖樣。特別要注意的是此宣誓書必須適時提出，註冊六年期滿不得延期。

另外一種宣誓書是依商標法第十五條提出稱之爲第十五條宣誓（Section 15 Affidavit）。此種宣誓並非必要但由於它提供了前面提及使商標成爲不可對抗商標的權利，因此爲得到更好的商標保護仍以提出宣誓者爲佳。提出此種宣誓書並沒有時間的限制，唯須於商標連續使用5年後提出。如果商標於註冊後就連續使用5年則兩種宣誓書可同時提出。

第8條宣誓書提出後一直到二十年專用期屆滿要延展前之間沒有任何其它必要的程序，延展須於屆滿前6個月內與使用證明一併提出。倘若未依時提出者，仍可於屆滿後3個月內連帶罰金一併提出。美國商標延展次數並無限制，只要有使用就可延展。

提出宣誓書程序及延展申請的審查性質不同於商標註冊申請案的審查性質，它僅審查商標圖樣及使用證明而已。

最後由於商標專用期間二十年相當長，其中事情的變化無法預知，因此對於一個非美國籍的商標權人必須向美國專利商標局登記一美國當地代表的姓名及地址做爲任何有關其商標文件的收受處。

專利圖式（中）

蕭瑩燈

四、專利圖式

專利圖式之主要目的，乃在表達一創作產品之外形、結構、功能，並用以配合專利說明書之撰稿說明。故一專利繪圖者在繪製專利圖式過程中，則必須注意如下所述各項要點：

㈠構圖：構圖在動筆之前即須先行考慮，圖形在紙面上其大小、位置、角度是否恰當，構圖不佳者常令看圖者感到視覺不平衡，容易誤解產品造形。構圖通常可採三〇度等角畫法，或十五度與四五度不等角畫法，較大之物品，如大型機器或建築則宜採用透視圖法。

㈡線條：以針筆表現的各種圖樣中，線條約可說是概括一切表現方式，其可分粗、中、細、虛、假想線等，茲分述其線形及用途如下：

1.粗線：如0.8mm，常用來標式圖號如F1G、8。或遇有大面須用較强之陰影時亦可用之。

2.中線：如0.5～0.3，常用於物品外形輪廓線條、物件標號。

3.細線：如0.2～0.1，常用於剖面線、牽引線、陰影線。

4.虛線：爲粗約0.2～0.1長約3～5mm的連續斷線，用於表現隱藏於實體背後的物體輪廓，但通常會以剖面圖或以另一角度之視圖來取代之。

5.假想線：常用於動作圖上的軌跡，動作前或後之狀態，也可用於未遭剖切之前的實際形狀補充。

㈢陰影：陰影是專利圖式裏整體美感的成敗關鍵。打陰影潤飾，須有三個基本觀念：1.光影的方向；2.潤飾對圖面的意義；3.各種材質、角度、弧面的變化亦導致潤飾的千變萬化，無一定鐵則。談陰影潤飾，可從以下幾點來討論.

1.不管平面或立體，光源儘可能由左上方四五度角投射下來，如附圖1。

2.陰影線通常以0.1mm針筆，做細線排列或均勻佈點方式繪之，暗則密、明則疏，線與線間距約在1～2mm之間。

3.陰影潤飾應使人更易於快速辨認圖形，如附圖2所示，使人一眼即能辨認實體與長孔的分別，但若此圖之陰影線方向與長孔互爲平行，則可能造成反效果。

4.陰影表達因材質之不同，表現手法亦不相同，如附圖3。

㈣剖面與割面：剖面圖之產生通常是從另一圖面之割面線所引導，方知剖切的位置、路徑、視線的方向等，一般平面圖的剖與割，如附圖4。但立體之割線較難定位，故儘量不用之，若非必要，可如圖5所示，箭頭表示視線方向，假想線則表示垂直割面的位置。剖面另有規定對於軸、助、球體、螺帽等不必剖切，換言之可謂「已無內容之零件不必剖之」。

剖面運用靈活的話，表現的圖式將非常明瞭且簡單，尤其在立體上運用斷裂剖、局部剖等方式。

㈤標號和引號：圖式的標號結果須和詳細說明書之敍述完全吻合，故號碼與引線拉牽到達物件的位置均不得有誤。

標號與引號亦可做爲補足圖面空白的作用，如一圖形或因視角或因造型在圖面上產生視覺上的不平衡時，適當的標號及引線便可有平衡圖面的功能。

因篇幅有限，餘製圖細節部分無法詳述。下期將介紹國內外專利製圖之特殊規定。

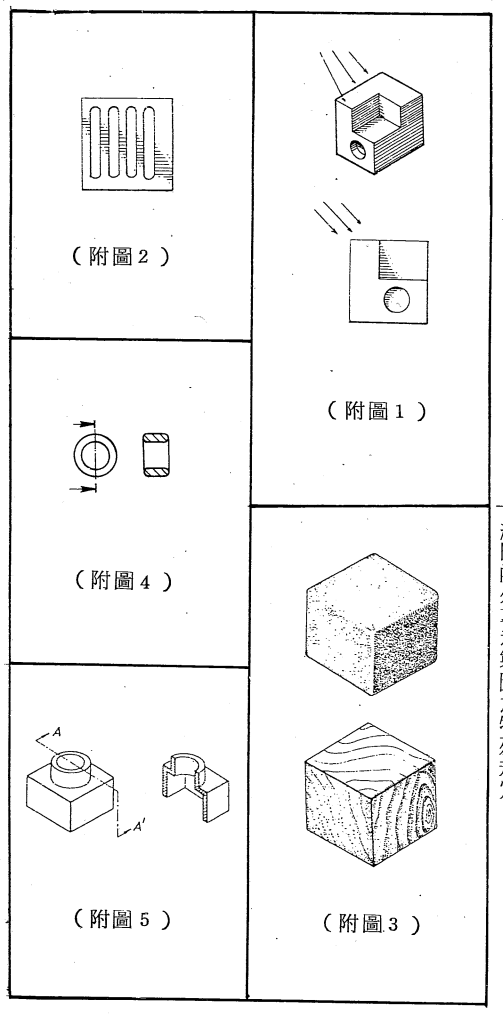

創作天地專欄

編輯部

圖釘改良結構

本創作係爲一種圖釘改良結構的新型設計，其改良特點爲將圖釘之頭端圓板設爲一以PP或其他聚脂類之材質製成，並於一側分爲上下二薄片，上薄片緣設有扣卡凸緣，下薄片緣設有扣卡凹緣，可相互扣卡或分離，而釘針之基部則與頭端圓板一體成型固設於下薄片之側端，當圖釘使用固定於其他物品時，可分離上下薄片，而後於上薄片向外施力，乃得以很簡易的拔取圖釘。

而一般習用的圖釘，係以金屬之材質製成，釘針之基部直接鉚或銲於頭部中央而成，使用時，直接施力於頭部，使釘針尖端釘入附著物上，直至頭部與附著物貼平者，但是當要把圖釘拔出時，因頭部和附着物係呈貼合狀態，其間並無間隙可供施力拔取，故非常困難，往往因拔取之工具强行插入而破壞附著物之表面，並致使圖釘釘針扭曲，而造成附着物的缺陷和圖釘的不能再次使用。

本創作者莊碧玉小姐即針對上述習用圖釘之缺點，而設計本創作之可簡易拔取已釘於其他附著物之圖釘，並可不破壞附着物之表面，及保持圖釘之完整性而能重覆使用者。

本創作業經中央標準局核准註冊，證書號：三五七三三，聯絡地址：台北縣汐止鎭林森街一四一號三樓，電話：七五六八八九。

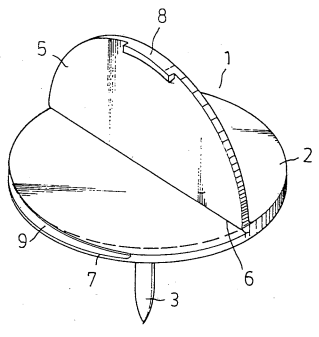

世界著名商標選集

陳鳳英

「成爲全國最寂寞的男人——擁有法拉利。」這雖是一句廣告語，但細細品嚐，却也道盡了法拉利汽車的特色——

性能優異，品味出衆，廣爲跑車迷之喜愛。

法拉利汽車是義大利著名廠商法拉利（費拉里）汽車製造廠的產品，其商標包括「FERRARI」、「FERRARI FORMULA」及躍馬圖等。爲堅持每部法拉利汽車之品質，該公司一再强調「無論需求多大，絕不增加產量。」

Ferrari

代辦專利商標申請　疑難處理

業務清合

台一國際專利商標事務所

台北所：台北市長安東路二段一一二號九、十樓

台南所：台南市府前路一段二八三號六樓

電話：（〇六）二二六〇九五七・二二九〇三四七～九